THE WORLD UNIVERSITY RANKINGS

TIMES HIGHER EDUCATION UNIVERSITY IMPACT RANKINGS

Санкт-Петербургский политехнический университет Петра Великого вошел в топ-50 самых влиятельных вузов мира

2020

НАЦИОНАЛЬНЫЕ ПРОЕКТЫ РОССИИ

ПОЛИТЕХ Санкт-Петербургский политехнический университет Петра Великого

ПОЛИТЕХ Центр Национальной технологической инициативы Новые производственные технологии

ПОЛИТЕХ Институт передовых производственных технологий

CML CompMechLab ЦЕНТР КОМПЬЮТЕРНОГО ИНЖИНИРИНГА СПбПУ

25 сентября 2015 года 193 страны, в том числе Россия, приняли ***«Повестку дня в области устойчивого развития до 2030 года»****, которая включает* ***17 Целей устойчивого развития****.*

Понятие «устойчивое развитие» было введено на одном из заседаний комиссии *Организации Объединенных Наций* (ООН) по окружающей среде и развитию еще в 1980-е годы. Оно обозначает развитие, которое способствует процветанию и расширению экономических возможностей, повышению уровня благосостояния и защите окружающей среды, предлагает оптимальный путь улучшения жизни людей во всем мире.

Предполагается, что для достижения каждой из поставленных целей свой вклад должны внести правительства, бизнес, институты гражданского общества, люди. Некоторые страны добровольно публикуют национальные отчеты об устойчивом развитии. Россия готовится опубликовать первый добровольный отчет в 2020 году.

Британское издание *Times Higher Education (THE)*, специализирующееся на освещении актуальных вопросов высшего образования и являющееся одним из лидеров в области оценки качества деятельности университетов, публикует ежегодные рейтинги *University Impact Rankings*, используя в качестве ключевых показателей успешности вуза его влияние на достижение целей в области устойчивости развития – ЦУР (Sustainable Development Goals – SDGs), принятых на саммите Организации Объединенных Наций (ООН) в 2015 году.

Впервые рейтинг был представлен в *2019* году. *Санкт-Петербургский политехнический университет Петра Великого* (СПбПУ) принял участие в рейтинге и занял тогда *85* место в мире и 2 место среди российских вузов.

***22 апреля 2020 года** журнал **Times Higher Education (THE)** опубликовал новые результаты международного рейтинга влияния университетов на глобальное социальное и экономическое развитие **University Impact Rankings 2020**.*

Санкт-Петербургский политехнический университет Петра Великого занял 37 место в мировом списке и 1 место среди российских вузов, набрав 90,1 балла из 100 возможных.

Всего в исследовании оценивалось свыше *800* организаций высшего образования из разных стран мира, минимальный порог для участия в рейтинге преодолели *766* университетов.

Таким образом, в минувшем году СПбПУ стал ключевым для Российской Федерации университетом в достижении принятых ООН целей устойчивого развития (ЦУР).

Семнадцать целей в области устойчивого развития и 169 задач, которые мы объявляем <…>, свидетельствуют о масштабности и амбициозности этой новой всеобщей повестки дня. Они предусматривают продолжение работы, начатой в период действия целей в области развития, сформулированных в Декларации тысячелетия, и окончательное достижение тех целей, которых не удалось достичь. <…> Они носят комплексный и неделимый характер и обеспечивают сбалансированность всех трех компонентов устойчивого развития: экономического, социального и экологического. Эти цели и задачи будут стимулировать в ближайшие 15 лет деятельность в областях, имеющих огромное значение для человечества и планеты.

Резолюция, принятая Генеральной Ассамблеей 25 сентября 2015 года «Преобразование нашего мира: Повестка дня в области устойчивого развития на период до 2030 года»

https://unctad.org/meetings/en/SessionalDocuments/ares70d1_ru.pdf

Согласно методологии THE University Impact Rankings, для рассмотрения в общем рейтинге вузу необходимо участвовать в достижении как минимум четырех ЦУР, причем предоставление результатов по ЦУР-17 «Партнерство в интересах устойчивого развития» является обязательным для всех.

Итоговый балл общего рейтинга вычисляется путем объединения балла за ЦУР-17 и трех лучших баллов за оставшиеся ЦУР. Весовой коэффициент балла за показатели по ЦУР-17 составляет 22%, а для каждой из оставшихся трех ЦУР – по 26%.

Университеты могут оцениваться по различным достижениям в области целей устойчивого развития ООН, в зависимости от приоритетов развития вузов.

«Рейтинг THE Impact отличается от других наших рейтингов тем, что он четко связан с целями Организации Объединенных Наций в области устойчивого развития. Цели на 2030 год охватывают целый ряд различных областей: от ликвидации бедности и голода, через инновации и индустриализацию, через борьбу с изменениями климата и, наконец, до партнерства в области устойчивого развития. Данный подход дает нам дорожную карту, которая может показать нам, как мир может трансформироваться, но также мы получаем механизм, позволяющий понять, как университеты работают над достижением этих целей».

Дункан Росс (Duncan Ross),
директор по обработке и анализу данных THE

По всем 17-ти глобальным целям, сформулированным ООН, Санкт-Петербургский политехнический университет Петра Великого демонстрирует достойные результаты в мировом рейтинге (см. таблицу).

Цели устойчивого развития		Место СПбПУ (в мире)
Цель 1.	Повсеместная ликвидация нищеты во всех ее формах	57
Цель 2.	Ликвидация голода, обеспечение продовольственной безопасности и улучшение питания и содействие устойчивому развитию сельского хозяйства	35
Цель 3.	Обеспечение здорового образа жизни и содействие благополучию для всех в любом возрасте	301
Цель 4.	Обеспечение всеохватного и справедливого качественного образования и поощрение возможности обучения на протяжении всей жизни	301
Цель 5.	Обеспечение гендерного равенства и расширение прав и возможностей всех женщин	101
Цель 6.	Обеспечение наличия и рациональное использование водных ресурсов и санитарии для всех	51
Цель 7.	**Обеспечение доступа к недорогостоящим, надежным, устойчивым и современным источникам энергии для всех**	**5**
Цель 8.	**Содействие неуклонному, всеохватному и устойчивому экономическому росту полной и производительной занятости, и достойной работе для всех**	**28**
Цель 9.	Создание прочной инфраструктуры, содействие обеспечению всеохватной и устойчивой индустриализации и внедрению инноваций	101
Цель 10.	Снижение уровня неравенства внутри стран и между ними	101
Цель 11.	**Обеспечение открытости, безопасности, жизнестойкости и устойчивости городов и населенных пунктов**	**30**
Цель 12.	**Обеспечение рациональных моделей потребления и производства**	**49**
Цель 13.	**Принятие срочных мер по борьбе с изменением климата и его последствиями**	**5**
Цель 14.	**Сохранение и рациональное использование океанов, морей и морских ресурсов в интересах устойчивого развития**	**21**
Цель 15.	**Защита, восстановление экосистем суши и содействие их рациональному использованию, рациональное управление лесами, борьба с опустыниванием, прекращение и обращение вспять процесса деградации земель и прекращение процесса утраты биологического разнообразия**	**38**
Цель 16.	Содействие построению миролюбивых и открытых обществ в интересах устойчивого развития, обеспечение доступа к правосудию для всех и создание эффективных, подотчетных и основанных на широком участии учреждений на всех уровнях	101
Цель 17.	Укрепление средств достижения устойчивого развития и активизация работы механизмов глобального партнерства в интересах устойчивого развития	89

«Позиции Санкт-Петербургского политехнического университета в рейтинге демонстрируют его приверженность целям устойчивого развития ООН. Этому служит сформированная научно-образовательная и инновационная экосистема вуза, обеспечивающая решение актуальных задач динамичного и устойчивого развития университета, как важнейшего компонента социально-экономической системы России. В частности, СПбПУ способствует развитию общества своими востребованными выпускниками, обладающими компетенциями мирового уровня, результатами исследований, разработками и инновациями, управлением в широком смысле этого термина, означающим эффективное управление интеллектуальным потенциалом, ресурсами, качеством образования, степенью влияния на высокотехнологичную промышленность и бизнес.

Если посмотреть на цели устойчивого развития, определенные ООН, мы увидим, что во многом они пересекаются с российскими нацпроектами, в рамках которых реализуется политика социально-экономического развития нашей страны. Это, прежде всего, образование и наука, здоровье, экология, индустрия, цифровая экономика. И по каждому из направлений СПбПУ имеет свой весомый вклад и достижения».

Андрей Рудской,
ректор СПбПУ, академик РАН

СПбПУ демонстрирует наиболее высокие результаты в области достижения целей *«Принятие срочных мер по борьбе с изменением климата и его последствиям»* (ЦУР-13) и *«Обеспечение доступа к недорогостоящим, надежным, устойчивым и современным источникам энергии для всех»* (ЦУР-7), поскольку университет является мировым лидером в таких направлениях и областях, как разработка и использование источников энергии с низкими выбросами углекислого газа, а также экологическое образование и защита окружающей среды. В частности, в университете действует программа подготовки «Науки о Земле» (направленность – «Геоэкология»).

Кроме того, в университете реализуется программа по *энергосбережению*, что также усилило позиции вуза в рейтинге.

Одной из наиболее значимых для успеха во всех других направлениях для Санкт-Петербургского политехнического университета является ЦУР-9 – *«Создание прочной инфраструктуры, содействие обеспечению всеохватной и устойчивой индустриализации и внедрению инноваций».*

«ЦУР-9 имеет самый высокий балл за публикационную активность – 95,1; на втором месте ЦУР-7 – 60,7. Наши сильные направления – промышленность, инновации, что понятно, так как мы политехнический вуз.

Результаты по ЦУР-9 – инновационные решения, проекты, программы – продвигают нас и в области достижения всех остальных целей, это особенность нашего университета».

Юрий Клочков,
директор Центра мониторинга науки и образования СПбПУ

Фактически, именно благодаря нацеленности СПбПУ на взаимодействие с высокотехнологичной промышленностью и решение сложнейших реальных задач для компаний мирового уровня, участие в таких национальных проектах и программах, как Национальная технологическая инициатива (НТИ) и «Цифровая экономика Российской Федерации» определяет вклад в ЦУР-9 и закладывает основу для достижения всех остальных глобальных целей устойчивого развития.

Ключевую роль в данной работе играет Центр компетенций НТИ СПбПУ – ведущий российский центр компетенций с крупнейшим проектным консорциумом по направлению «Новые производственные технологии» (цифровое проектирование и моделирование, цифровые двойники, новые материалы, аддитивные технологии), созданный на базе экосистемы инноваций Санкт-Петербургского политехнического университета Петра Великого. Центр является инфраструктурной основой взаимодействия научных, образовательных и промышленных организаций в целях обеспечения глобальной конкурентоспособности отечественных компаний-лидеров на рынках НТИ и в высокотехнологичных отраслях промышленности.

Достижению СПбПУ по ЦУР 9 способствовало активное участие в международных деловых мероприятиях – таких, как ИННОПРОМ-2019, IX Петербургский международный газовый форум, XII Петербургский международный инновационный форум и другие, в рамках которых были представлены перспективные разработки СПбПУ, экспертные доклады и заключены соглашения о сотрудничестве.

По мнению Алексея Боровкова, 37-е место СПбПУ в THE Impact Rankings 2020 говорит о том, что приоритетные направления динамичного и устойчивого развития вуза определены верно. Особенно в последнее время на основе трансдисциплинарного подхода и кросс-отраслевого трансфера передовых производственных технологий СПбПУ принимает активное участие в новых проектах, отвечающих ЦУР ООН.

Примеры самого последнего времени – участие в математическом моделировании и прогнозировании распространения *коронавирусной инфекции COVID-19* в Санкт-Петербурге и Северо-Западном федеральном округе; участие в создании и развитии *селекционно-племенного центра в области сельского хозяйства* с целью внедрения передовых цифровых технологий в агропромышленный комплекс России и другие.

«Говоря о ЦУР-9, следует отметить высокую публикационную активность ученых СПбПУ, а также уникальные ресурсы – Суперкомпьютерный центр, множество академических и коммерческих лицензий на компьютерные технологии мирового уровня, современное оборудование, позволяющие с высокой продуктивностью и на высоком уровне выполнять мультидисциплинарные проекты по широкому спектру научных направлений и высокотехнологичных отраслей. СПбПУ, в частности Центр компетенций НТИ, является партнером – во многих случаях стратегическим – большинства компаний, входящих в ТОП-100 по устойчивому развитию России. Газпром, Роснефть, Росатом, Ростех, ОДК, Вертолеты России, Северсталь, ОСК, НоваТЭК, Сургутнефтегаз, Сибур, Трансмашхолдинг, Русгидро, КАМАЗ, АВТОВАЗ и многие другие из этого списка дают стране миллионы рабочих мест, эти ведущие компании все больше внимания уделяют социально-экономическим и экологическим вопросам, понимая, что это вопросы долгосрочной стратегии устойчивого развития.

Важно, что крупный бизнес во многом завязан на научные исследования и разработки, которые мы для него выполняем. Университет реализует около 10 знаковых проектов, которыми можно гордиться. Например, с КАМАЗом мы работаем по шести направлениям, связанным с общественным транспортом и экологией. Основной масштабный проект – «Универсальная модульная пассажирская платформа автобусов, электробусов и троллейбусов», в котором впервые в истории вуз – Петербургский Политех – фигурирует как головной исполнитель».

Алексей Боровков,
проректор по перспективным проектам СПбПУ,
руководитель Центра компетенций НТИ «Новые производственные технологии» СПбПУ

Консорциум Центра компетенций НТИ «Новые производственные технологии» СПбПУ

ЛИДЕРЫ ПРОМЫШЛЕННОСТИ

ЛИДЕРЫ НАУКИ И ОБРАЗОВАНИЯ

НАЦИОНАЛЬНЫЕ ЧЕМПИОНЫ И ЛИДЕРЫ ИННОВАЦИЙ

ЗАРУБЕЖНЫЙ ПАРТНЕР

ПРИ ПОДДЕРЖКЕ

Основные активности Центра НТИ СПбПУ в 2019 году в рамках достижения целей в области устойчивого развития, определенных ООН

https://nticenter.spbstu.ru/nti_projects/43

Участие в уникальном федеральном проекте «Цифровой Обь-Иртышский бассейн»

ЦУР 6, 9, 15

4 июня 2019 года на Всероссийском водном конгрессе была представлена инициатива реализации нового федерального проекта «Цифровой Обь-Иртышский бассейн», которая была разработана в рамках создания НОЦ «Кузбасс» и поддержана пятью приобскими регионами: Кемеровской, Челябинской, Тюменской областями, Ханты-Мансийским и Ямало-Ненецким автономными округами. Проект предполагает создание первого в мире цифрового двойника речного бассейна для построения системной работы по оздоровлению Обь-Иртышского бассейна и его притоков – рек регионального значения Обь, Иртыш, Томь, Тобол, Миасс и Тура.
С инициативой реализации межрегионального проекта вышли ученые Кузбасса в рамках работы тематической группы «Экология» НОЦ «Кузбасс».

https://www.spbstu.ru/media/news/nauka_i_innovatsii/engineers-nti-cpbpu-center-tested-prosthetic-pelvis-strength/

Проект Центра НТИ СПбПУ по цифровому проектированию системы «скелет – эндопротез»

ЦУР 3, 9

Сотрудники Центра НТИ СПбПУ разработали математическую модель системы «скелет – эндопротез», уделив особое внимание детальному описанию геометрии и внутреннему строению тазовых костей. С применением современных технологий компьютерного моделирования была оценена прочность биомеханической конструкции в характерных условиях эксплуатации. В настоящее время разрабатывается методика, которая позволила бы проводить такие расчеты в течение нескольких дней. Результаты исследования опубликованы в журнале Vibroengineering PROCEDIA, а также представлены на XII Всероссийском съезде по фундаментальным проблемам теоретической и прикладной механики.

https://nticenter.spbstu.ru/news/6964

Проект «Универсальная модульная платформа автобуса, электробуса, троллейбуса» Центра НТИ СПбПУ и ПАО «КАМАЗ»

ЦУР 9, 12

Цель проекта – создание инновационной универсальной модульной платформы для нового модельного ряда автобусов, электробусов, троллейбусов средней, большой и особо большой вместимости с различными типами двигателей: дизельным, газовым, электрическим, гибридным. Универсальная пассажирская платформа предполагает унификацию модулей экстерьера и интерьера, что позволяет сократить временные и финансовые затраты на производство, обслуживание и ремонт машин, снизить их снаряженную массу, достигая, таким образом, улучшения экологических показателей. Головным исполнителем по проекту выступает Санкт-Петербургский политехнический университет Петра Великого.

http://fea.ru/news/7141

Проект аналитической системы для сельского хозяйства «Цифровая ферма»

ЦУР 1, 2, 9

«Цифровая ферма» – аналитическая система для сбора данных о состоянии сельскохозяйственных угодий и скота и их последующая обработка с использованием современных предиктивных алгоритмов. 28 ноября 2019 года подписано соглашение о сотрудничестве СПбПУ, правительства Ленинградской области и АО «Птицефабрика Роскар», определяющее взаимодействие в развитии цифровой трансформации и новых производственных технологий в агропромышленном комплексе (АПК) и реализации направления «Создание цифровой платформы передовых производственных технологий для яичного и мясного птицеводства» в рамках проекта Ленинградской области «Индустриальное лидерство в АПК». Задачи будут реализовываться компанией Siemens совместно с лабораториями Центра НТИ СПбПУ «Промышленные системы искусственного интеллекта «Siemens-Политех» и «Промышленные системы потоковой обработки данных».

https://nticenter.spbstu.ru/nti_projects/17

Специалисты СПбПУ разработали уникальное устройство комплексной очистки вод

ЦУР 14

Специалисты лаборатории «Синтез новых материалов и конструкций» Центра НТИ СПбПУ разрабатывают промышленную установку для очистки сточных вод. Проект призван реализовать имеющийся у СПбПУ задел в области разработки технологий и устройств для очистки токсичных бытовых и промышленных стоков с использованием электролизного феррата натрия и их продвижения на территории Евросоюза. Предварительные результаты применения технологии очистки раствором феррата натрия промышленных токсичных сточных вод показали ее высокую эффективность, требования ПДК к хозяйственно-бытовым стокам были выполнены. Доочистка хозяйственно-бытовых стоков ферратом натрия продемонстрировала экономическую и экологическую эффективность технологии.

https://nticenter.spbstu.ru/nti_projects/31

Проект по разработке цифрового двойника авиадвигателя по заказу АО «ОДК-Климов»

ЦУР 9

Специалисты Центра НТИ СПбПУ завершили первый этап проекта по разработке цифрового двойника двигателя ТВ7-117СТ-01 в интересах АО «ОДК-Климов» (входит в Объединенную двигателестроительную корпорацию Госкорпорации «Ростех»). В рамках проекта разработаны виртуальные испытательные стенды и полигон, база математических моделей материалов, методик и виртуальных испытаний двигателя. Применение этих разработок позволит снизить массу отдельных деталей двигателя до 50%.

Поле перемещений собственных форм колебаний роторов

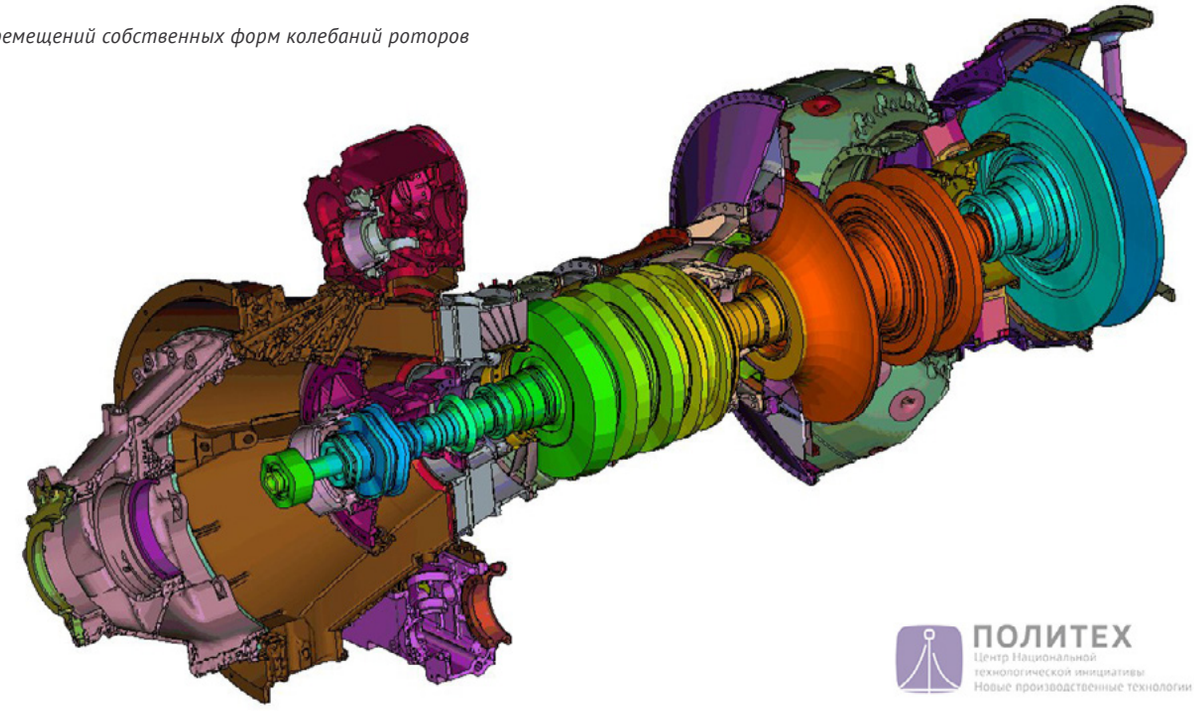

http://fea.ru/news/6862

Соглашения о сотрудничестве СПбПУ и АВТОВАЗ

ЦУР 12

1 февраля 2019 года делегация ведущего автомобилестроительного предприятия России посетила Санкт-Петербургский политехнический университет Петра Великого. Руководство вуза и АВТОВАЗа обсудило дальнейшие перспективы долгосрочного сотрудничества по привлечению талантливых выпускников в компанию, а также совместную инновационную деятельность и реализацию крупных проектов. Итогом основной части встречи стало подписание генерального договора о сотрудничестве и соглашения о вступлении ПАО «АВТОВАЗ» в консорциум Центра компетенций НТИ СПбПУ «Новые производственные технологии».

https://nticenter.spbstu.ru/nti_projects/3

Совместный проект Центра НТИ СПбПУ и компании «КНС-Групп» (YADRO): решение для диагностики и прогнозирования сбоев в работе систем хранения данных

ЦУР 9

Разработан опытно-промышленный компонент с модельно-диагностическим программным обеспечением на базе машинного обучения, предназначенный для выявления внештатных ситуаций и аномального поведения, а также прогнозирования и предотвращения сбоев в системах хранения данных. Программно-аппаратный комплекс предназначен для встраивания в программно-аппаратную архитектуру платформы хранения данных TATLIN. В создании программного комплекса применялись различные методы моделирования, в том числе имитационное и системно-динамическое, с построением онтологических и графовых моделей, а также алгоритмы машинного обучения для решения задач классификации и выявления аномалий.

https://nticenter.spbstu.ru/news/7091

В СПбПУ открыта ключевая для рынка «Технет» НТИ университетская «Точка кипения»

ЦУР 9

Открытие «Точки кипения» прошло в рамках «Осеннего навигатора» – мероприятия, посвященного запуску университетских «Точек» и знакомству студентов с Национальной технологической инициативой (НТИ).
Основные направления работы «Точки кипения – Политех Санкт-Петербург» – проекты в рамках рынков Национальной технологической инициативы, в частности, кросс-рыночного направления «Технет» (передовые производственные технологии).

https://nticenter.spbstu.ru/news/7120

Обучение сотрудников старшей возрастной группы вузов и промышленных предприятий Санкт-Петербурга

ЦУР 3, 4

11 ноября 2019 года состоялось первое занятие бесплатной программы обучения для сотрудников старшей возрастной группы (50+) вузов и промышленных предприятий Санкт-Петербурга «Передовые производственные технологии». Организатором обучения выступили Центр компетенций НТИ СПбПУ «Новые производственные технологии» совместно с Комитетом по труду и занятости населения Санкт-Петербурга.
Цель обучения – получение сотрудниками старшей возрастной группы навыков продуктивного взаимодействия и передачи опыта молодым специалистам в условиях динамично меняющейся под воздействием цифровых технологий внешней среды.

https://nticenter.spbstu.ru/album/1512

Соглашение о сотрудничестве Центра НТИ СПбПУ и ульяновских промышленных предприятий

ЦУР 9, 12

26 февраля 2019 года в Ульяновском государственном университете подписано четырехстороннее соглашение о технологическом развитии между Ульяновской областью, Ульяновским государственным университетом, АНО ДО «Агентство технологического развития Ульяновской области» и Санкт-Петербургским политехническим университетом Петра Великого. Соглашение заключается в целях реализации программ Национальной технологической инициативы и Стратегии научно-технологического развития, разработки и применения новых производственных технологий, расширения сотрудничества при решении стратегических задач региона в рамках концепции развития Цифровой экономики.

http://fea.ru/project/205

Разработку Центра НТИ СПбПУ внедрил крупнейший российский производитель автомобильных дисков

ЦУР 9, 12

Крупнейший отечественный производитель автомобильных литых дисков – компания K&K – начнет использовать виртуальные испытательные стенды для разработок своей продукции. Соответствующий проект в интересах компании осуществил Инжиниринговый центр (CompMechLab®) СПбПУ – системообразующее подразделение Центра НТИ СПбПУ «Новые производственные технологи». Технология позволит значительно сократить количество натурных испытаний, что обеспечит существенное снижение стоимости и сроков вывода на рынок новой продукции. Разработка и выпуск новых моделей дисков, прежде занимавших месяцы и даже годы, теперь будут составлять 2–4 недели.

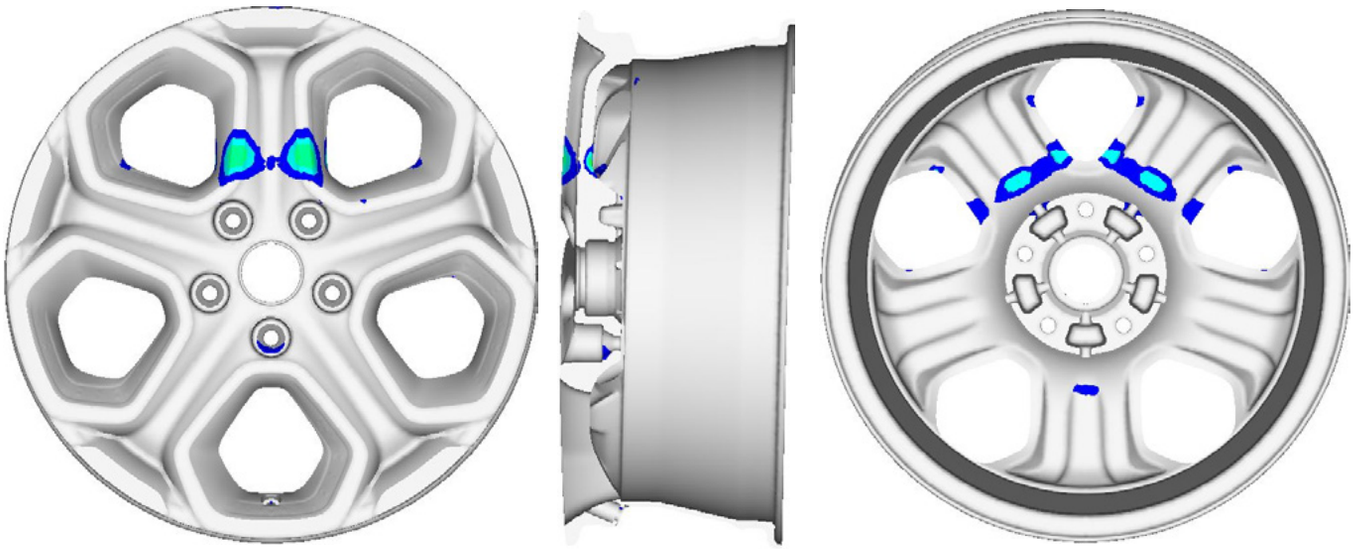

https://nticenter.spbstu.ru/nti_projects/23

Совместные проекты Центра НТИ СПбПУ и компании Plaza Lotus Group

ЦУР 9

Совместные проекты лаборатории «Промышленные системы потоковой обработки данных» Центра НТИ СПбПУ и компании Plaza Lotus Group посвящены разработке методики контроля технического состояния строящегося объекта с помощью технологий лазерного сканирования, а также созданию облачного сервиса обработки данных лазерного сканирования. Разрабатываемые технологии и ПО будут обладать комплексными функциональными возможностями и будут доступны для использования в инновационных компаниях в самых различных отраслях.

https://nticenter.spbstu.ru/news/7162

Международный центр «Политехник-SAP» получил награду за развитие экосистемы SAP в СНГ

ЦУР 17

В 2019 году международный академический центр компетенций «Политехник-SAP» Центра НТИ СПбПУ получил награду за развитие экосистемы SAP в регионе СНГ. За 2019 год сотрудники МАЦК «Политехник-SAP» провели 15 курсов повышения квалификации, обучили более 650 студентов и преподавателей. Очные семинары центра прошли в Санкт-Петербурге, Москве, Саратове, Минске, Воронеже, Омске, Ташкенте и Череповце. Также в этом году впервые при обучении SAP был использован полностью дистанционный образовательный курс.

https://nticenter.spbstu.ru/news/6879

Разработка регионального стандарта Национальной технологической инициативы

ЦУР 12

22 февраля 2019 года состоялось открытие «Точки кипения» в одном из ключевых регионов Национальной технологической инициативы (НТИ) – Великом Новгороде. В рамках мероприятия была проведена апробация регионального стандарта развития НТИ – набора методических рекомендаций, которые призваны упорядочить работу органов власти и предпринимательских сообществ в регионах по сбору и апробации проектов НТИ. Разработка регионального стандарта стартовала в 2018 году. Исполнителем по проекту в результате конкурсного отбора стал Центр компетенций НТИ СПбПУ «Новые производственные технологии» совместно с РВК. В разработке регстандарта НТИ принимали участие более 30 экспертов из 14 регионов России.

СХЕМА ВЗАИМОДЕЙСТВИЯ РВК И РЕГИОНА

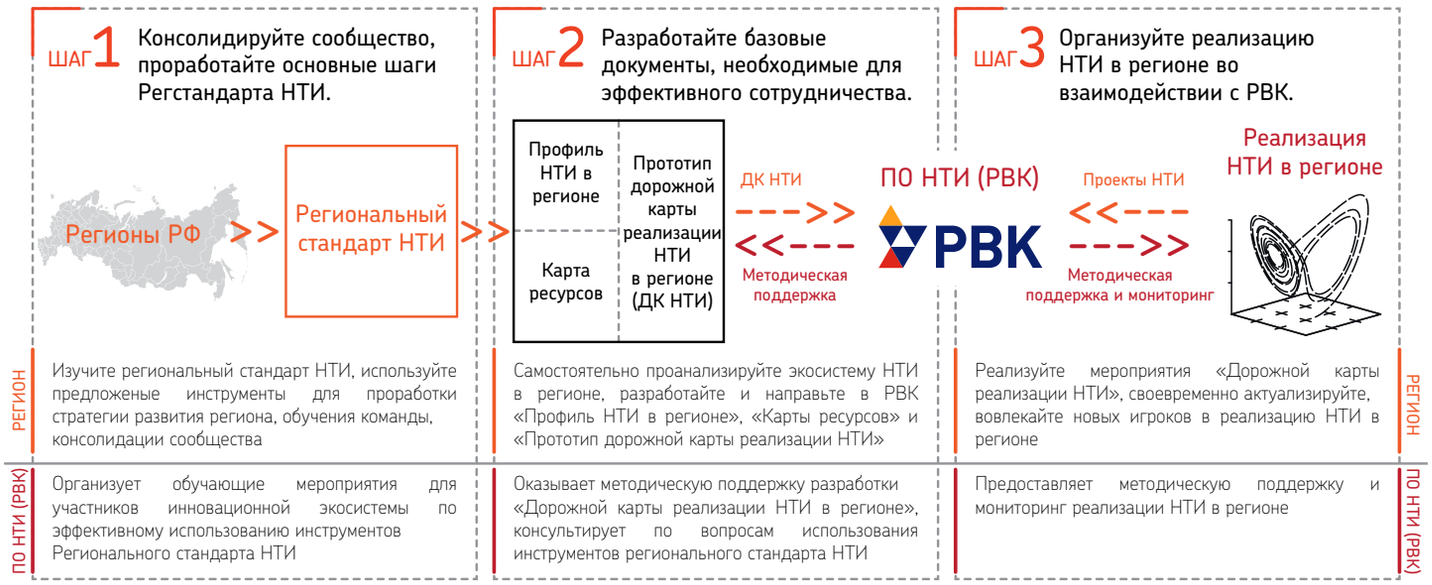

THE WORLD UNIVERSITY RANKINGS

САНКТ-ПЕТЕРБУРГСКИЙ ПОЛИТЕХНИЧЕСКИЙ УНИВЕРСИТЕТ ПЕТРА ВЕЛИКОГО
1899

№ 37
В МИРЕ

№ 1
В РОССИИ

НАЦИОНАЛЬНЫЕ ПРОЕКТЫ РОССИИ

ПОЛИТЕХ
Санкт-Петербургский политехнический университет Петра Великого

ПОЛИТЕХ
Центр Национальной технологической инициативы
Новые производственные технологии

ПОЛИТЕХ
Институт передовых производственных технологий

CML CompMechLab
ЦЕНТР КОМПЬЮТЕРНОГО ИНЖИНИРИНГА СПбПУ

Материал подготовили: *Анна Гамзикова, Людмила Щербина*
Редактор: *Дмитрий Шаманский*
Дизайн, верстка: *Екатерина Рубцова*